Rekonstrukce ŽST Brno - Královo Pole
ŽST. Brno - Královo Pole, zárubní zeď u koleje č. 5a v km 9,210-9,800
2.5.10 Výkres tvaru a výztuže ŽB převázky, dilatační díl č. 8
M1:20

PŮDORYS
VÝKRES VÝZTUŽE, M1:20

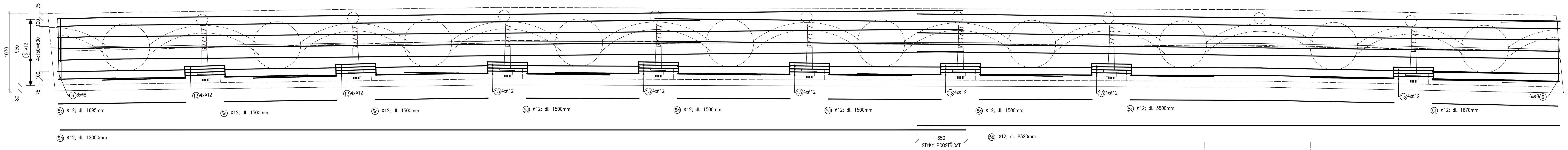

DILATAČNÍ CELEK 8

POHLED - rozvinutý v ose pilot
VÝKRES VÝZTUŽE, M1:20

SESTAVA 1 83x
M1:20

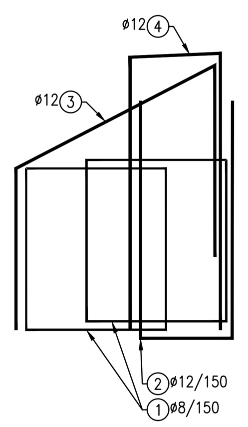

SESTAVA 2 128x
M1:20

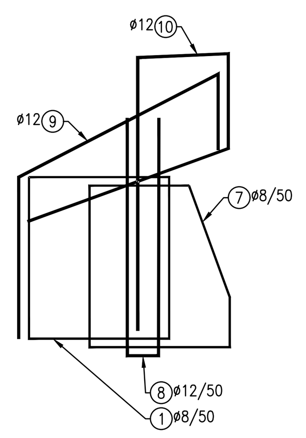

ŘEZ 1-1
VÝKRES VÝZTUŽE, M1:20

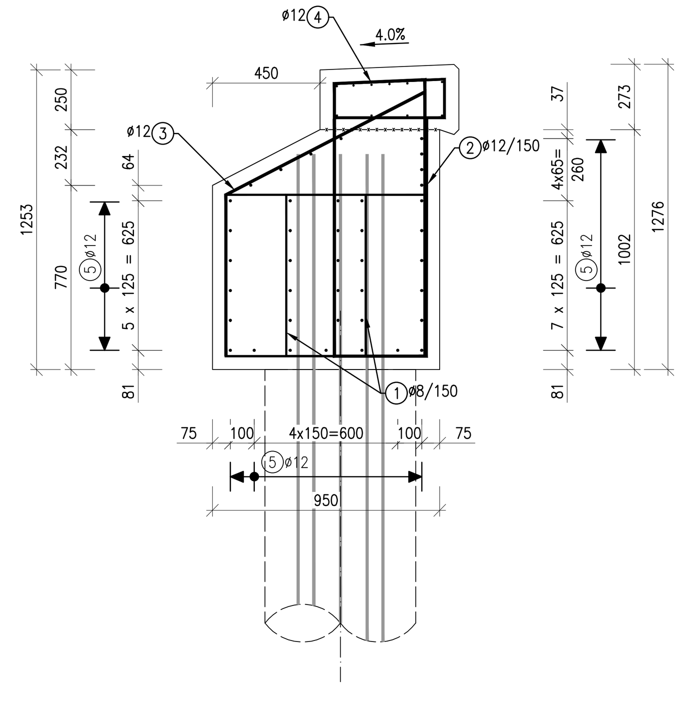

ŘEZ 2-2
VÝKRES VÝZTUŽE, M1:20

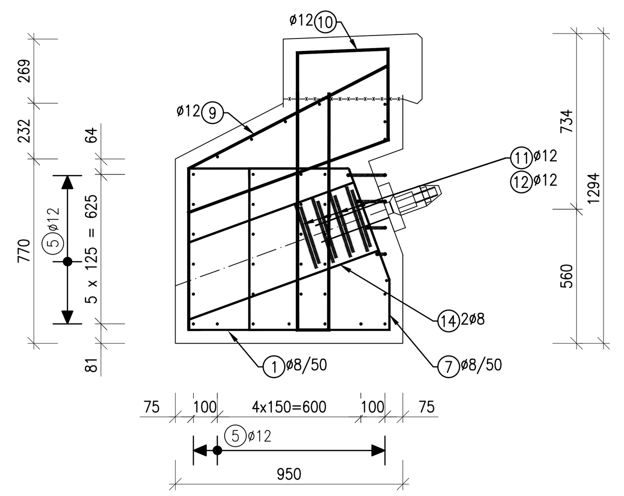

VÝKAZ VÝZTUŽE
1:25

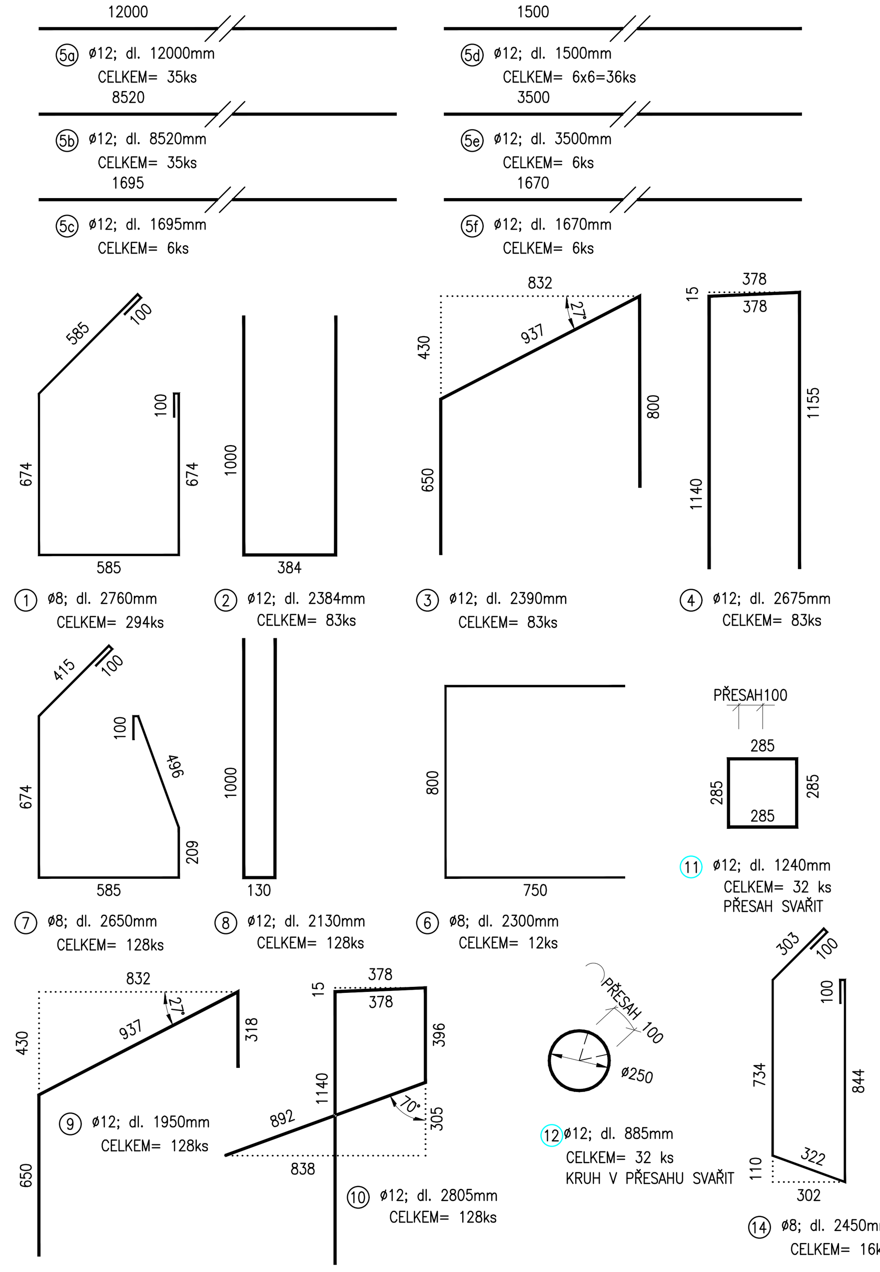

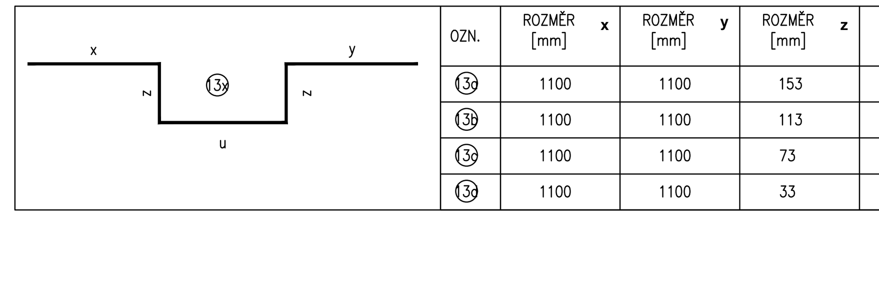

OZN.	ROZMĚR x [mm]	ROZMĚR y [mm]	ROZMĚR z [mm]	ROZMĚR u [mm]	CELKOVÁ dl. [mm]	POČET ks
13a	1100	1100	153	530	3050	8
13b	1100	1100	113	530	3000	8
13c	1100	1100	73	530	2900	8
13d	1100	1100	33	530	2800	8

délka celkem 94000mm

VÝKAZ VÝZTUŽE

Č. položky	Ø [mm]	délka [m]	počet ks celkem	délka celkem [m] Ø8	délka celkem [m] Ø12
1	R8	2,760	294	811,44	
2	R12	2,384	83		197,87
3	R12	2,390	83		198,37
4	R12	2,675	83		222,03
5a	R12	12,000	35		420,00
5b	R12	8,520	35		298,20
5c	R12	1,695	6		10,17
5d	R12	1,500	36		54,00
5e	R12	3,500	6		21,00
5f	R12	1,670	6		10,02
6	R8	2,300	12	27,60	
7	R8	2,650	128	339,20	
8	R12	2,130	128		272,64
9	R12	1,950	128		249,60
10	R12	2,805	128		359,04
11	R12	1,240	32		39,68
12	R12	0,885	32		28,32
13	R12	94,000	1		94,00
14	R8	2,450	16	39,20	
celková délka [m]				1217,44	2474,94
jmenovitá hmotnost [kg]				0,3950	0,8880
hmotnost dle Ø [kg]				480,89	2197,74
celková hmotnost				2678,63	

BETON:
BETON ČSN EN 206+A2 a ČSN P 73 2404
C 30/37 - XC4,XF3 - Dmax 22mm - S4
Max. průsak 20 mm podle ČSN EN 12 390-8
Modul pružnosti 33 GPa podle TP ČBS 05
Kamenivo podle ČSN EN 12620 s dostatečnou mrazuvzdorností
KRYTÍ VÝZTUŽE:
c_{min}=35mm; c_{nom}=45mm;
c=50mm

OCEL: B500B
UVEDENÉ DÉLKY JSOU VZTAŽENY K OSE PRUTU
POLOMĚRY OBLOUKŮ JSOU POLOMĚRY OHYBACÍCH TRNŮ
NEZNAČENÉ POLOMĚRY JSOU 1/2 Dr,min (TAB. 8.1)
NEZNAČENÉ ÚHLY JSOU 45°, 90° resp. 180°
CELKOVÉ DÉLKY VLOŽEK JSOU STŘIŽNÉ DÉLKY

VÁZANÁ VÝZTUŽ BUDE VODIVĚ PROPOJENA DLE PŘEDPISU SŽDC (ČD) SR5/7 (S).

POZNÁMKY:
- TVAR A POLOHU VÝZTUŽE NUTNO UPRAVIT DLE TVARU BEDNĚNÍ (ZKRÁTIT, POSUNOUT, NATOČIT)
- PRUTY, KTERÉ BUDOU V KOLIZI, JE NUTNO PŘIHNOUT NA STAVBĚ DLE POTŘEBY

KUBATURA:
19,70 m^3

sfdi STÁTNÍ FOND DOPRAVNÍ INFRASTRUKTURY

SPRÁVA ŽELEZNIC

REVIZE Č.	DATUM	ZMĚNA	ČÍSLO SOUPRAVY:

Společnost SUDBR-SAGASTA pro DSP+PDPS+AD "Rekonstrukce ŽST Brno - Královo Pole"

Společník 1 (vedoucí společník):
SUDOP BRNO
SUDOP BRNO, spol. s r.o.
Kounicova 26
611 36 Brno

SAGASTA
SAGASTA, s.r.o.
Novodvorská 1010/14
142 00 Praha 4

OBJEDNAVATEL:	Správa železnic, s.o., Dlážděná 1003/7, 110 00 Praha 1 Stavební správa východ (organizační jednotka)		tel. : +420 972 625 804 E-mail: sudop@sudop-brno.cz
PROFESNÍ SKUPINA:	12 MOSTY, TUNELY	VEDOUCÍ PROF. SKUPINY Ing. Radomír Hanák	GENERÁLNÍ ŘEDITEL Ing. Kamil Chmela
ODPOVĚDNÝ PROJ. ZAKÁZKY Ing. Kamil Chmela	ODPOVĚDNÝ PROJ. PS, SO Ing. Karel Pukl	NAVRHL, VYPRACOVAL Ing. Jana Řmotová	KONTROLOVAL Ing. Radomír Hanák
KRAJ: Jihomoravský	POVĚŘENÝ OÚ: Úřad m.č.m. Brna, Brno–Královo Pole		STUPEŇ: PDPS

REKONSTRUKCE ŽST. BRNO - KRÁLOVO POLE
SO 03-19-41 ŽST. Brno - Královo Pole, zárubní zeď u koleje č. 5a v km 9,210-9,800

Výkres tvaru a výztuže ŽB převázky, dilatační díl č. 8

ZAK. ČÍSLO 20062–01–0721	ARCH. ČÍSLO 2021120001
MĚŘÍTKO 1:20	POČET FORMÁTŮ 14 A4
DATUM:	06/2022
ČÁST DOKUM. D.2.1.4.18	PŘÍLOHA 2.5.10

VÝKAZ VÝZTUŽE